Łożysko walcowe NU2219-EM1 FAG

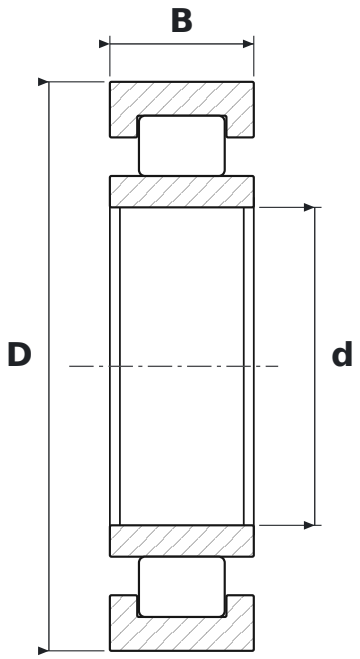

WYMIARY

d	średnica wewnętrzna	**95 mm**
D	średnica zewnętrzna	**170 mm**
B	szerokość	**43 mm**

CO ZNACZY OZNACZENIE NU2219-EM1

E	wykonanie wzmocnione, zwiększona nośność
M1	koszyk mosiężny masywny, dwuczęściowy, prowadzony na wałeczkach

PARAMETRY

Producent	**FAG**
Symbol producenta	**NU2219-EM1**
Elementy toczne	**łożysko walcowe jednorzędowe**