Łożysko kulkowe zwykłe 6008-2RSR-C3 FAG

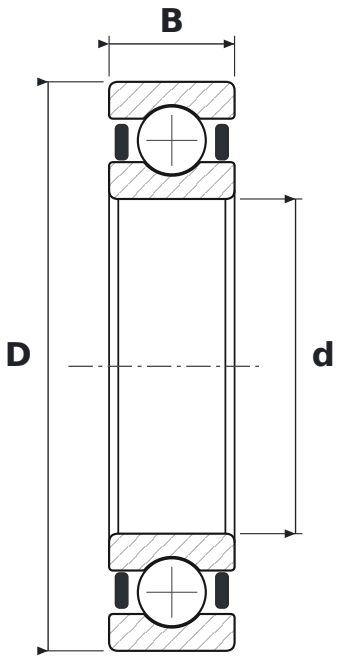

WYMIARY

d	średnica wewnętrzna	**40 mm**
D	średnica zewnętrzna	**68 mm**
B	szerokość	**15 mm**

CO ZNACZY OZNACZENIE 6008-2RSR-C3

60	łożysko kulkowe zwykłe (6), seria średnic 0 – bardzo lekka
2RSR	uszczelnienia wargowe stykowe (NBR), dwustronne – warga przylega promieniowo
C3	luz promieniowy zwiększony

PARAMETRY

Producent	**FAG**
Symbol producenta	**6008-2RSR-C3**
Elementy toczne	**łożysko kulkowe jednorzędowe**