Łożysko walcowe NU1011-M1-C3 FAG

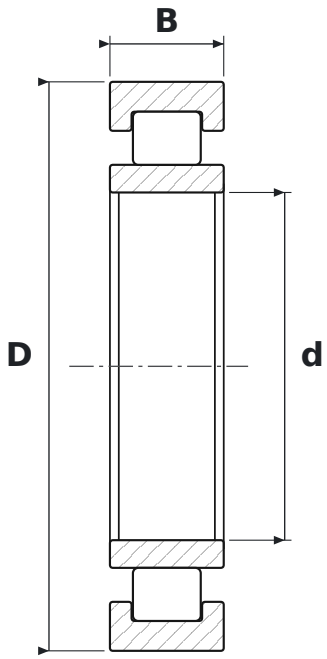

WYMIARY

d	średnica wewnętrzna	**55 mm**
D	średnica zewnętrzna	**90 mm**
B	szerokość	**18 mm**

CO ZNACZY OZNACZENIE NU1011-M1-C3

M1	koszyk mosiężny masywny, dwuczęściowy, prowadzony na wałeczkach
C3	luz promieniowy zwiększony

PARAMETRY

Producent	**FAG**
Symbol producenta	**NU1011-M1-C3**
Elementy toczne	**łożysko walcowe jednorzędowe**