Spindle bearing 7001 CDGA/P4A SKF

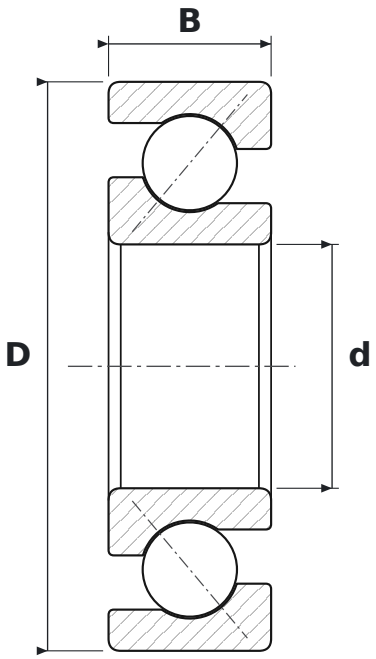

DIMENSIONS

d	bore diameter	**12 mm**
D	outside diameter	**28 mm**
B	width	**8 mm**

WHAT 7001 CDGA/P4A MEANS

CD	kąt działania 15°, wykonanie D o dużej nośności
GA	pojedyncze łożysko do dowolnego zestawiania, napięcie wstępne bardzo lekkie (wykonanie D serii 719, 70, 72) lub lekkie (seria 718 D, wykonania E i B)
P4A	dokładność wymiarowa wg klasy ISO 4, dokładność biegu lepsza niż klasa ISO 4

SPECIFICATIONS

Manufacturer	**SKF**
Manufacturer designation	**7001 CDGA/P4A**
Rolling elements	**single-row ball bearing**