Łożysko kulkowe skośne 7203 BECBM SKF

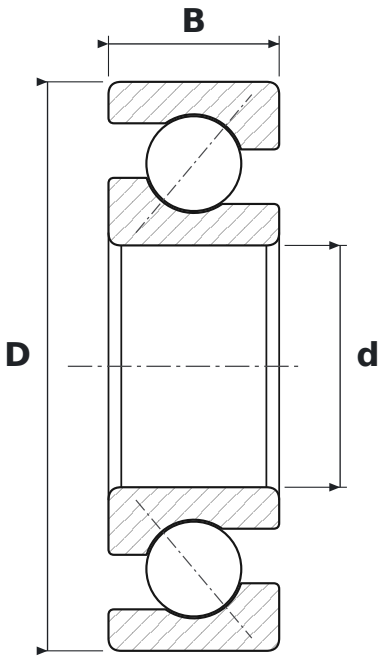

WYMIARY

d	średnica wewnętrzna	**17 mm**
D	średnica zewnętrzna	**40 mm**
B	szerokość	**12 mm**

CO ZNACZY OZNACZENIE 7203 BECBM

BE	kąt działania 40°, wykonanie wzmocnione
CB	łożysko do dowolnego zestawiania w pary; w układzie O lub X normalny luz osiowy (w łożysku dwurzędowym: kontrolowany luz osiowy)
M	koszyk mosiężny masywny

PARAMETRY

Producent	**SKF**
Symbol producenta	**7203 BECBM**
Elementy toczne	**łożysko kulkowe jednorzędowe**