Angular contact ball bearing 7311-B-XL-TVP-UA FAG

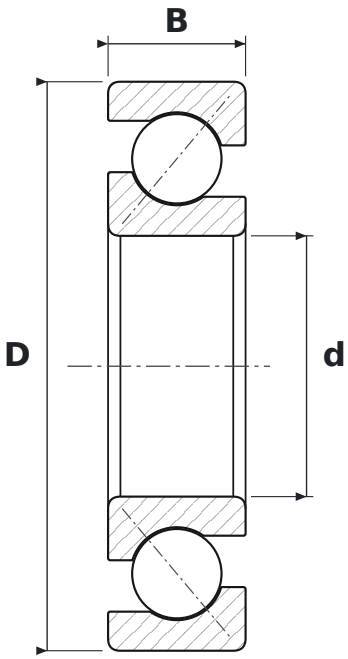

DIMENSIONS

d	bore diameter	**55 mm**
D	outside diameter	**120 mm**
B	width	**29 mm**

WHAT 7311-B-XL-TVP-UA MEANS

B	40° contact angle
XL	jakość X-life – mniejsza chropowatość i większa dokładność geometryczna bieżni, wyższa nośność i trwałość
TVP	polyamide window cage (FAG)
UA	wykonanie uniwersalne do montażu parami – para z małym luzem osiowym w układzie O i X

SPECIFICATIONS

Manufacturer	**FAG**
Manufacturer designation	**7311-B-XL-TVP-UA**
Rolling elements	**single-row ball bearing**