Spherical roller bearing 24130 CCW33 SKF

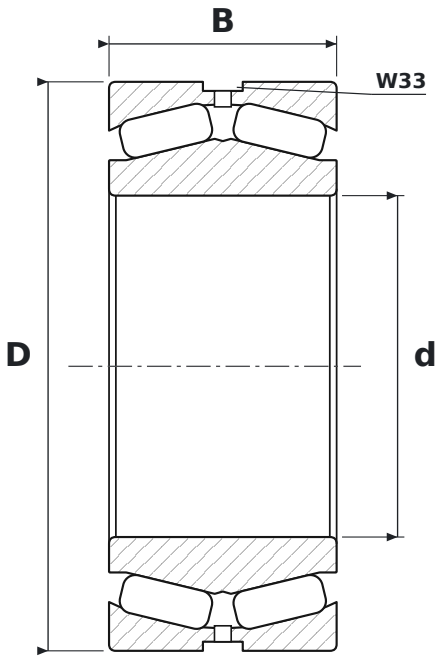

DIMENSIONS

d	bore diameter	**150 mm**
D	outside diameter	**250 mm**
B	width	**100 mm**

WHAT 24130 CCW33 MEANS

CC	pierścień wewnętrzny bez obrzeży, pierścień prowadzący centrowany na pierścieniu wewnętrznym, dwa koszyki stalowe tłoczone
W33	lubrication groove and holes in the outer ring

SPECIFICATIONS

Manufacturer	**SKF**
Manufacturer designation	**24130 CCW33**
Rolling elements	**double-row spherical roller bearing**