Łożysko kulkowe zwykłe 4312 ATN9 SKF

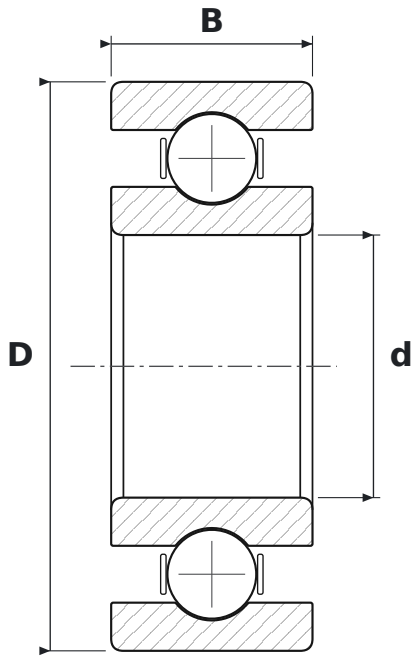

WYMIARY

d	średnica wewnętrzna	**60 mm**
D	średnica zewnętrzna	**130 mm**
B	szerokość	**46 mm**

CO ZNACZY OZNACZENIE 4312 ATN9

A	zmieniona konstrukcja wewnętrzna
TN9	koszyk z poliamidu PA66 wzmocnionego włóknem szklanym (SKF)

PARAMETRY

Producent	**SKF**
Symbol producenta	**4312 ATN9**
Elementy toczne	**łożysko kulkowe dwurzędowe**