Łożysko kulkowe skośne 7006-B-XL-TVP-2RS FAG

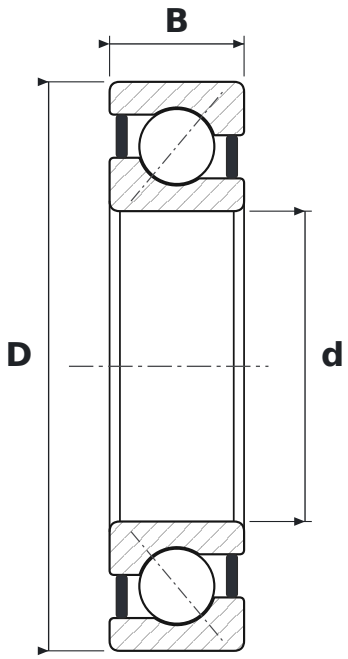

WYMIARY

d	średnica wewnętrzna	**30 mm**
D	średnica zewnętrzna	**55 mm**
B	szerokość	**13 mm**

CO ZNACZY OZNACZENIE 7006-B-XL-TVP-2RS

B	kąt działania 40°
XL	jakość X-life – mniejsza chropowatość i większa dokładność geometryczna bieżni, wyższa nośność i trwałość
TVP	koszyk poliamidowy okienkowy (FAG)
2RS	uszczelnienia gumowe stykowe, dwustronne

PARAMETRY

Producent	**FAG**
Symbol producenta	**7006-B-XL-TVP-2RS**
Elementy toczne	**łożysko kulkowe jednorzędowe**