Łożysko kulkowe zwykłe 6208-C-HRS FAG

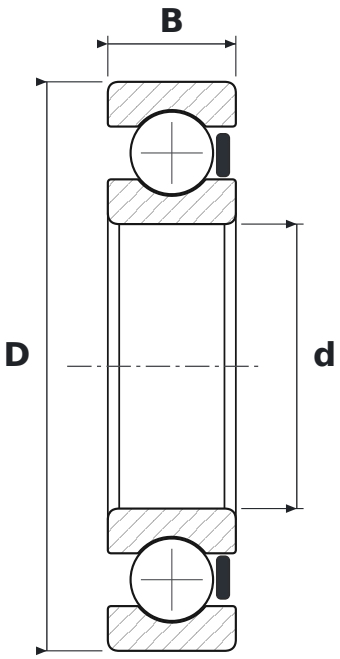

WYMIARY

d	średnica wewnętrzna	**40 mm**
D	średnica zewnętrzna	**80 mm**
B	szerokość	**18 mm**

CO ZNACZY OZNACZENIE 6208-C-HRS

62	łożysko kulkowe zwykłe (6), seria średnic 2 – lekka
C	generacja C – zmieniona konstrukcja wewnętrzna łożyska (FAG)
HRS	uszczelnienie wargowe z gumy NBR (stykowe) z jednej strony, mniejsze tarcie niż w wykonaniu RSR

PARAMETRY

Producent	**FAG**
Symbol producenta	**6208-C-HRS**
Elementy toczne	**łożysko kulkowe jednorzędowe**