Główka cięgła DSA25 TK DURBAL

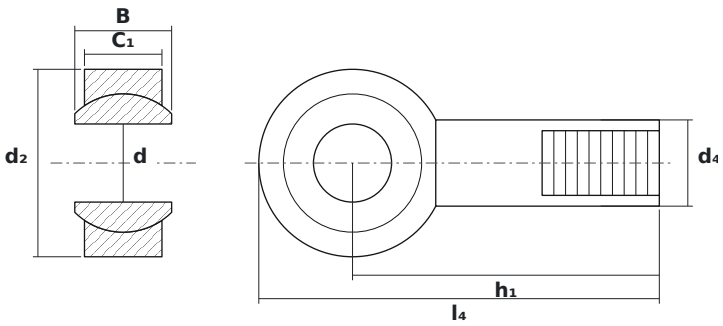

WYMIARY

d	średnica wewnętrzna	**25 mm**
d2	średnica zewnętrzna główki	**60 mm**
B	szerokość kuli (pierścienia wewnętrznego)	**31 mm**

PARAMETRY

Producent	**DURBAL**
Symbol producenta	**DSA25 TK**
Elementy toczne	**łożysko ślizgowe (bez elementów tocznych)**