Łożysko walcowe SL182205 C3 INA

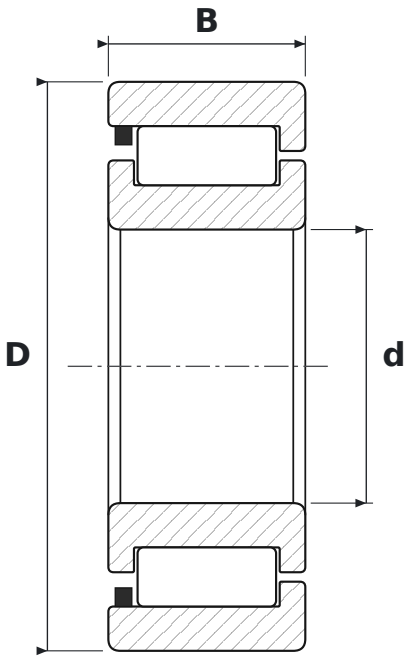

WYMIARY

d	średnica wewnętrzna	**25 mm**
D	średnica zewnętrzna	**52 mm**
B	szerokość	**18 mm**

PARAMETRY

Producent	**INA**
Symbol producenta	**SL182205 C3**
Elementy toczne	**łożysko walcowe jednorzędowe pełnowałeczkowe**
C3	**luz promieniowy zwiększony**
Uszczelnienie	**otwarte – bez uszczelnień**
Nośność dynamiczna C	**51 kN**
Nośność statyczna C0	**44,5 kN**