Cylindrical roller bearing NUP2205 ETVP3 NKE

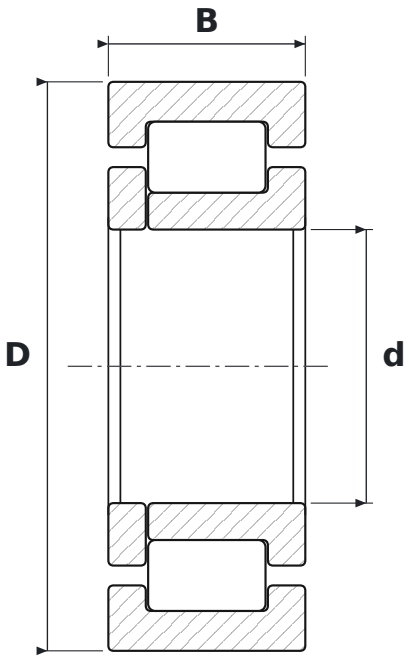

DIMENSIONS

d	bore diameter	**25 mm**
D	outside diameter	**52 mm**
B	width	**18 mm**

WHAT NUP2205 ETVP3 MEANS

E	wzmocniona konstrukcja wewnętrzna – większa nośność promieniowa przy tych samych wymiarach
TVP3	koszyk poliamidowy (PA66) okienkowy, wariant konstrukcyjny 3

SPECIFICATIONS

Manufacturer	**NKE**
Manufacturer designation	**NUP2205 ETVP3**
Rolling elements	**single-row cylindrical roller bearing**