Łożysko wrzecionowe 7010 CD/P4A SKF

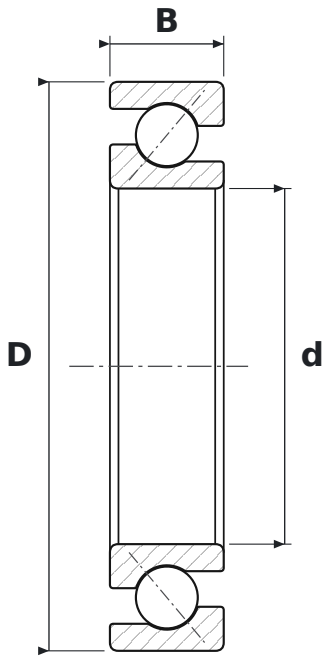

WYMIARY

d	średnica wewnętrzna	**50 mm**
D	średnica zewnętrzna	**80 mm**
B	szerokość	**16 mm**

CO ZNACZY OZNACZENIE 7010 CD/P4A

CD	kąt działania 15°, wykonanie D o dużej nośności
P4A	dokładność wymiarowa wg klasy ISO 4, dokładność biegu lepsza niż klasa ISO 4

PARAMETRY

Producent	**SKF**
Symbol producenta	**7010 CD/P4A**
Elementy toczne	**łożysko kulkowe jednorzędowe**