Deep groove ball bearing 61802-2RS1 SKF

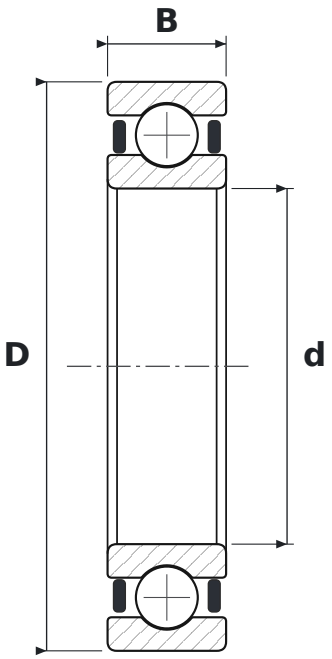

DIMENSIONS

d	bore diameter	**15 mm**
D	outside diameter	**24 mm**
B	width	**5 mm**

WHAT 61802-2RS1 MEANS

618	łożysko kulkowe zwykłe (6), seria 18 – cienkościenna
2RS1	uszczelnienia stykowe z kauczuku NBR wzmocnione blachą stalową, dwustronne

SPECIFICATIONS

Manufacturer	**SKF**
Manufacturer designation	**61802-2RS1**
Rolling elements	**single-row ball bearing**