Deep groove ball bearing 6406-ZZ5K NTN

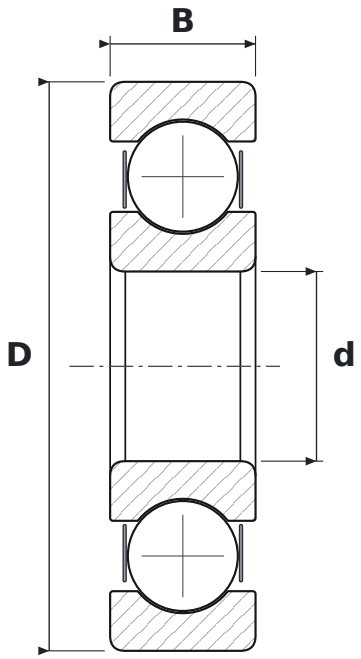

DIMENSIONS

d	bore diameter	**30 mm**
D	outside diameter	**90 mm**
B	width	**23 mm**

WHAT 6406-ZZ5K MEANS

64	łożysko kulkowe zwykłe (6), seria średnic 4 – ciężka
ZZ	blaszki ochronne, dwustronne
5K	smar Kyodo Yushi Multemp SRL (od −40 do +150 °C)

SPECIFICATIONS

Manufacturer	**NTN**
Manufacturer designation	**6406-ZZ5K**
Rolling elements	**single-row ball bearing**