Spherical roller bearing 22212 EK/C3 SKF

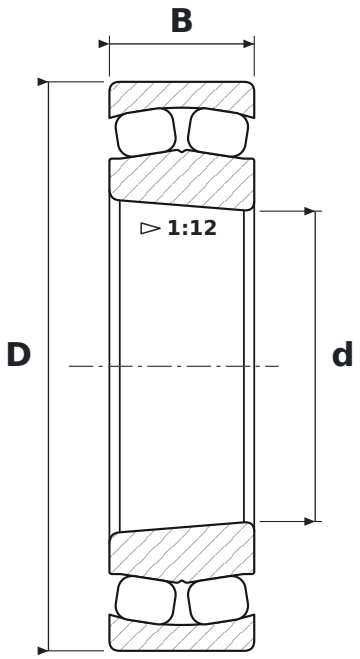

DIMENSIONS

d	bore diameter	**60 mm**
D	outside diameter	**110 mm**
B	width	**28 mm**

WHAT 22212 EK/C3 MEANS

E	konstrukcja o zwiększonej nośności; w seriach 213, 222, 223: pierścień wewnętrzny bez obrzeży, dwa koszyki stalowe tłoczone, rowek i trzy otwory smarowe w pierścieniu zewnętrznym
K	tapered bore, taper 1:12
C3	radial clearance greater than normal

SPECIFICATIONS

Manufacturer	**SKF**
Manufacturer designation	**22212 EK/C3**
Rolling elements	**double-row spherical roller bearing**