Łożysko walcowe NUP2208 ECPC3 SKF

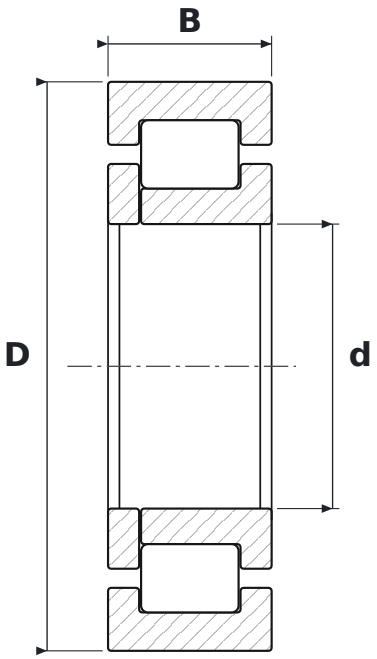

WYMIARY

d	średnica wewnętrzna	**40 mm**
D	średnica zewnętrzna	**80 mm**
B	szerokość	**23 mm**

CO ZNACZY OZNACZENIE NUP2208 ECPC3

ECP	wykonanie EC, koszyk poliamidowy (SKF)
C3	luz promieniowy zwiększony

PARAMETRY

Producent	**SKF**
Symbol producenta	**NUP2208 ECPC3**
Elementy toczne	**łożysko walcowe jednorzędowe**