Łożysko walcowe NU2214 ETVP3 NKE

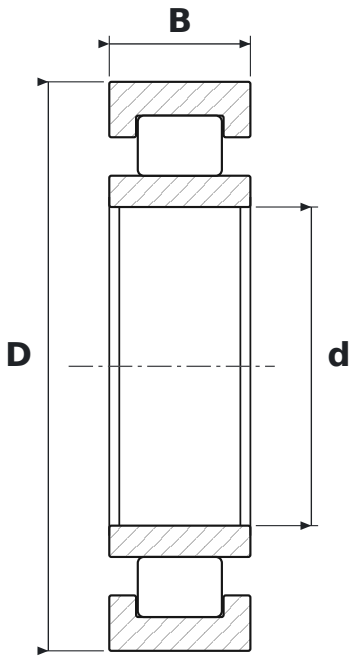

WYMIARY

d	średnica wewnętrzna	**70 mm**
D	średnica zewnętrzna	**125 mm**
B	szerokość	**31 mm**

CO ZNACZY OZNACZENIE NU2214 ETVP3

E	wzmocniona konstrukcja wewnętrzna – większa nośność promieniowa przy tych samych wymiarach
TVP3	koszyk poliamidowy (PA66) okienkowy, wariant konstrukcyjny 3

PARAMETRY

Producent	**NKE**
Symbol producenta	**NU2214 ETVP3**
Elementy toczne	**łożysko walcowe jednorzędowe**