Łożysko kulkowe zwykłe 6008-LLBC35K NTN

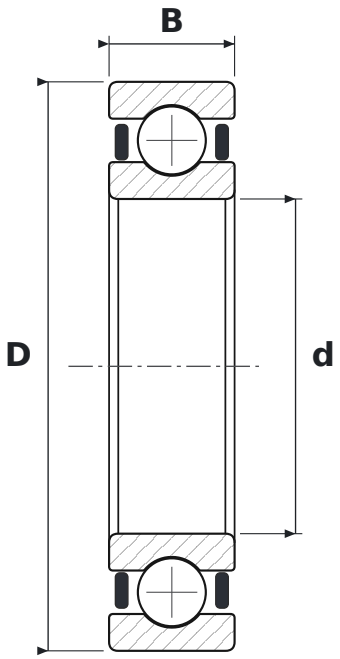

WYMIARY

d	średnica wewnętrzna	**40 mm**
D	średnica zewnętrzna	**68 mm**
B	szerokość	**15 mm**

CO ZNACZY OZNACZENIE 6008-LLBC35K

60	łożysko kulkowe zwykłe (6), seria średnic 0 – bardzo lekka
LLB	uszczelnienia bezstykowe z kauczuku nitrylowego (NBR), dwustronne, od −25 do +120 °C
C3	luz promieniowy zwiększony
5K	smar Kyodo Yushi Multemp SRL (od −40 do +150 °C)

PARAMETRY

Producent	**NTN**
Symbol producenta	**6008-LLBC35K**
Elementy toczne	**łożysko kulkowe jednorzędowe**