Łożysko walcowe AR72035 NADELLA

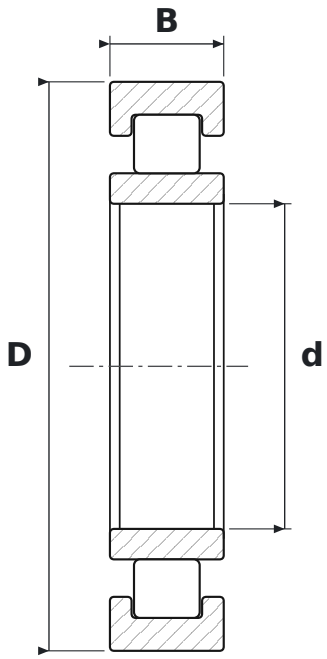

WYMIARY

d	średnica wewnętrzna	**20 mm**
D	średnica zewnętrzna	**35 mm**
B	szerokość	**7 mm**

PARAMETRY

Producent	**NADELLA**
Symbol producenta	**AR72035**
Elementy toczne	**łożysko walcowe**
Uszczelnienie	**otwarte – bez uszczelnień**
Luz promieniowy	**CN – normalny**