Łożysko walcowe NJ217-EM1 FAG

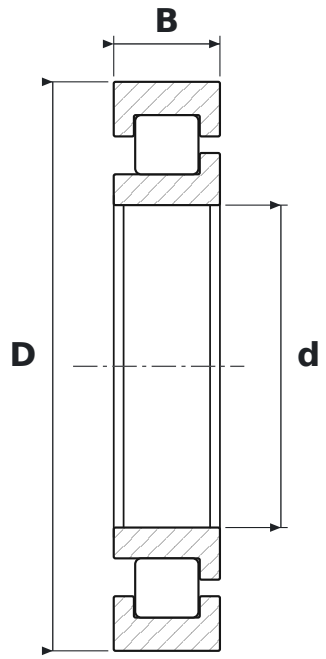

WYMIARY

d	średnica wewnętrzna	**85 mm**
D	średnica zewnętrzna	**150 mm**
B	szerokość	**28 mm**

CO ZNACZY OZNACZENIE NJ217-EM1

E	wykonanie wzmocnione, zwiększona nośność
M1	koszyk mosiężny masywny, dwuczęściowy, prowadzony na wałeczkach

PARAMETRY

Producent	**FAG**
Symbol producenta	**NJ217-EM1**
Elementy toczne	**łożysko walcowe jednorzędowe**