Łożysko kulkowe skośne 7207-B-MP-UO FAG

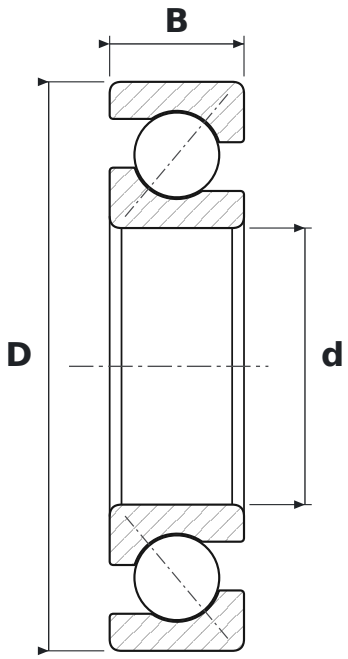

WYMIARY

d	średnica wewnętrzna	**35 mm**
D	średnica zewnętrzna	**72 mm**
B	szerokość	**17 mm**

CO ZNACZY OZNACZENIE 7207-B-MP-UO

B	kąt działania 40°
MP	koszyk mosiężny masywny
UO	wykonanie uniwersalne do montażu parami – para bezluzowa w układzie O i X

PARAMETRY

Producent	**FAG**
Symbol producenta	**7207-B-MP-UO**
Elementy toczne	**łożysko kulkowe jednorzędowe**