Deep groove ball bearing 60/32-LLU5K NTN

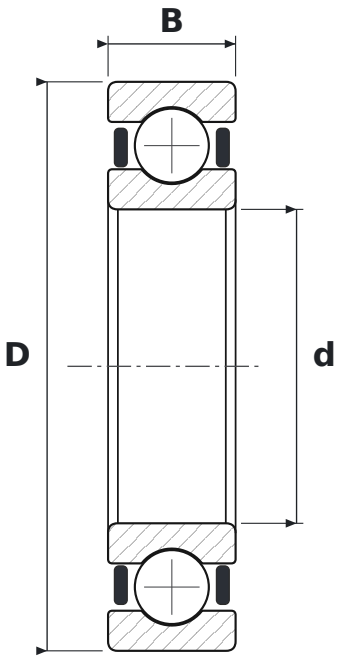

DIMENSIONS

d	bore diameter	**32 mm**
D	outside diameter	**58 mm**
B	width	**13 mm**

WHAT 60/32-LLU5K MEANS

60	łożysko kulkowe zwykłe (6), seria średnic 0 – bardzo lekka
LLU	uszczelnienia stykowe z kauczuku nitrylowego (NBR), dwustronne, od −20 do +120 °C
5K	smar Kyodo Yushi Multemp SRL (od −40 do +150 °C)

SPECIFICATIONS

Manufacturer	**NTN**
Manufacturer designation	**60/32-LLU5K**
Rolling elements	**single-row ball bearing**