Łożysko ślizgowe przegubowe GE20 ES NKE

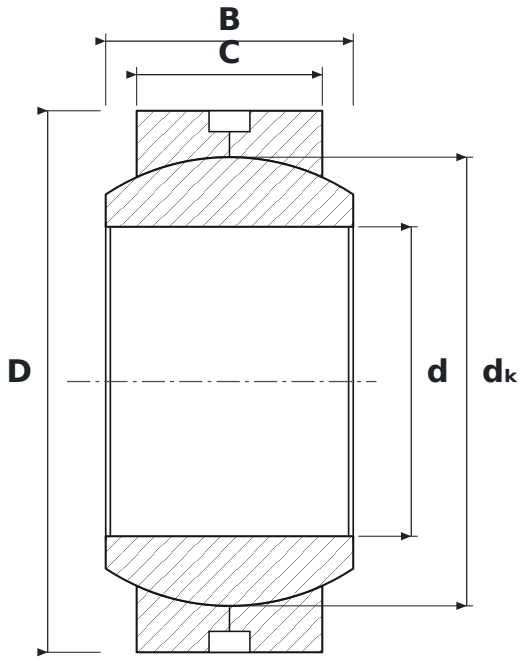

WYMIARY

d	średnica wewnętrzna	**20 mm**
D	średnica zewnętrzna	**35 mm**
B	szerokość pierścienia wewnętrznego (kuli)	**16 mm**
C	szerokość pierścienia zewnętrznego	**12 mm**
dK	średnica kuli	**29 mm**

PARAMETRY

Producent	**NKE**
Symbol producenta	**GE20 ES**
C – szerokość pierścienia zewnętrznego	**12 mm**
Elementy toczne	**łożysko ślizgowe (bez elementów tocznych)**
Cechy	**Rowek i otwory smarowe**