Spherical roller bearing 23120 CCW33 SKF

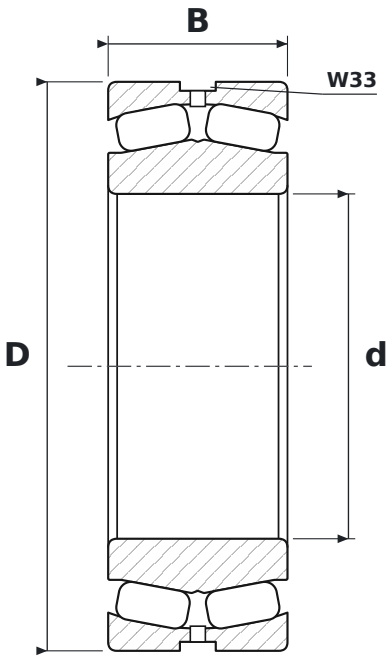

DIMENSIONS

d	bore diameter	**100 mm**
D	outside diameter	**165 mm**
B	width	**52 mm**

WHAT 23120 CCW33 MEANS

CC	pierścień wewnętrzny bez obrzeży, pierścień prowadzący centrowany na pierścieniu wewnętrznym, dwa koszyki stalowe tłoczone
W33	lubrication groove and holes in the outer ring

SPECIFICATIONS

Manufacturer	**SKF**
Manufacturer designation	**23120 CCW33**
Rolling elements	**double-row spherical roller bearing**