Łożysko kulkowe zwykłe 6206-2RS1C3GJN SKF

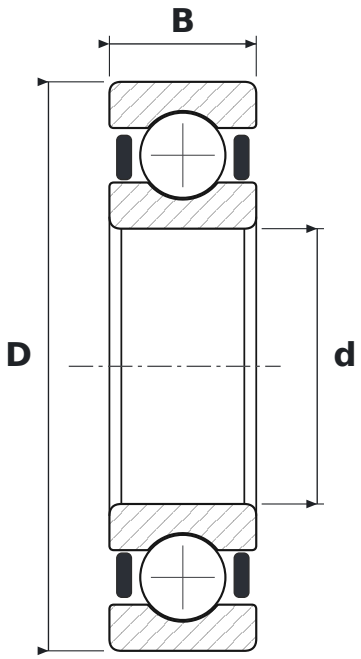

WYMIARY

d	średnica wewnętrzna	**30 mm**
D	średnica zewnętrzna	**62 mm**
B	szerokość	**16 mm**

CO ZNACZY OZNACZENIE 6206-2RS1C3GJN

62	łożysko kulkowe zwykłe (6), seria średnic 2 – lekka
2RS1	uszczelnienia stykowe z kauczuku NBR wzmocnione blachą stalową, dwustronne
C3	luz promieniowy zwiększony
GJN	smar wysokotemperaturowy: zagęszczacz polimocznikowy, olej mineralny, NLGI 2

PARAMETRY

Producent	**SKF**
Symbol producenta	**6206-2RS1C3GJN**
Elementy toczne	**łożysko kulkowe jednorzędowe**
Nośność dynamiczna C	**20,3 kN**
Nośność statyczna C0	**11,2 kN**