Łożysko walcowe SL182206 INA

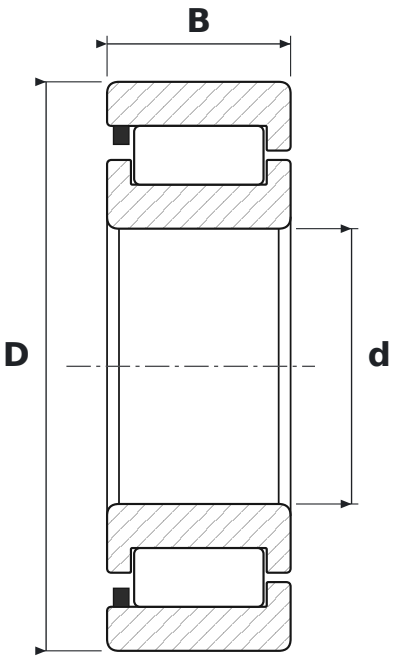

WYMIARY

d	średnica wewnętrzna	**30 mm**
D	średnica zewnętrzna	**62 mm**
B	szerokość	**20 mm**

PARAMETRY

Producent	**INA**
Symbol producenta	**SL182206**
Elementy toczne	**łożysko walcowe jednorzędowe pełnowałeczkowe**
Uszczelnienie	**otwarte – bez uszczelnień**
Luz promieniowy	**CN – normalny**
Nośność dynamiczna C	**70 kN**
Nośność statyczna C0	**64 kN**