Łożysko kulkowe skośne 7311 BEGAP SKF

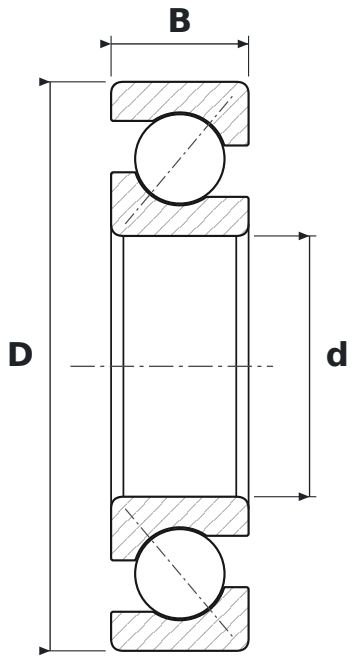

WYMIARY

d	średnica wewnętrzna	**55 mm**
D	średnica zewnętrzna	**120 mm**
B	szerokość	**29 mm**

CO ZNACZY OZNACZENIE 7311 BEGAP

BE	kąt działania 40°, wykonanie wzmocnione
GA	łożysko do dowolnego zestawiania w pary; w układzie O lub X lekkie napięcie wstępne
P	koszyk z poliamidu PA66 wzmocnionego włóknem szklanym, prowadzony na elementach tocznych

PARAMETRY

Producent	**SKF**
Symbol producenta	**7311 BEGAP**
Elementy toczne	**łożysko kulkowe jednorzędowe**