Łożysko walcowe NU319 ECMC3 SKF

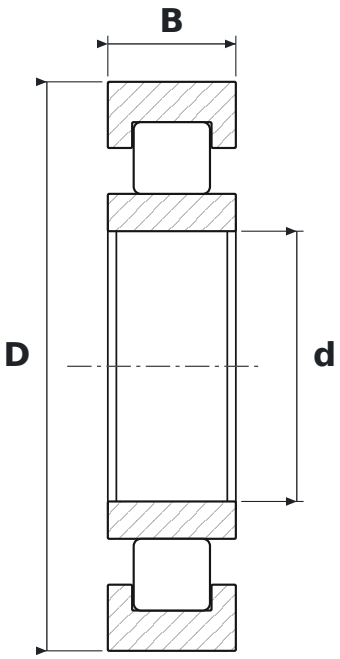

WYMIARY

d	średnica wewnętrzna	**95 mm**
D	średnica zewnętrzna	**200 mm**
B	szerokość	**45 mm**

CO ZNACZY OZNACZENIE NU319 ECMC3

ECM	wykonanie EC, koszyk mosiężny (SKF)
C3	luz promieniowy zwiększony

PARAMETRY

Producent	**SKF**
Symbol producenta	**NU319 ECMC3**
Elementy toczne	**łożysko walcowe jednorzędowe**