Łożysko kulkowe skośne 7306 BJPUO FAG

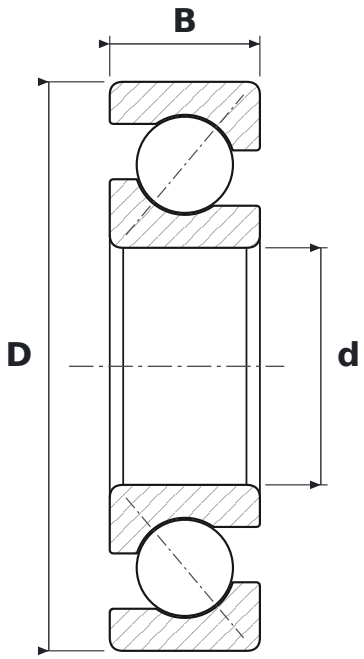

WYMIARY

d	średnica wewnętrzna	**30 mm**
D	średnica zewnętrzna	**72 mm**
B	szerokość	**19 mm**

CO ZNACZY OZNACZENIE 7306 BJPUO

B	kąt działania 40°
JP	koszyk z blachy stalowej
UO	wykonanie uniwersalne do montażu parami – para bezluzowa w układzie O i X

PARAMETRY

Producent	**FAG**
Symbol producenta	**7306 BJPUO**
Elementy toczne	**łożysko kulkowe jednorzędowe**