Łożysko walcowe NJ324 ECJ SKF

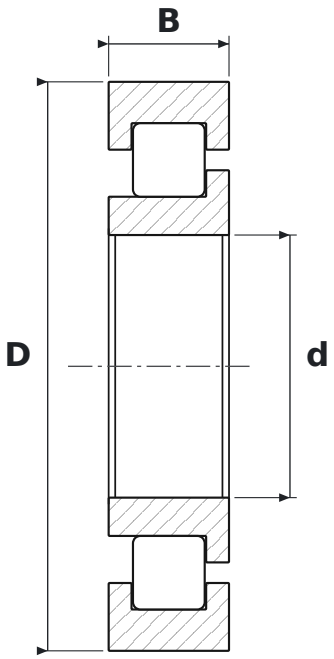

WYMIARY

d	średnica wewnętrzna	**120 mm**
D	średnica zewnętrzna	**260 mm**
B	szerokość	**55 mm**

PARAMETRY

Producent	**SKF**
Symbol producenta	**NJ324 ECJ**
Elementy toczne	**łożysko walcowe jednorzędowe**
ECJ	**wykonanie EC, koszyk stalowy tłoczony (SKF)**
Uszczelnienie	**otwarte – bez uszczelnień**
Luz promieniowy	**CN – normalny**
Koszyk	**Stalowy**