Łożysko walcowe NU414-M1-C3 FAG

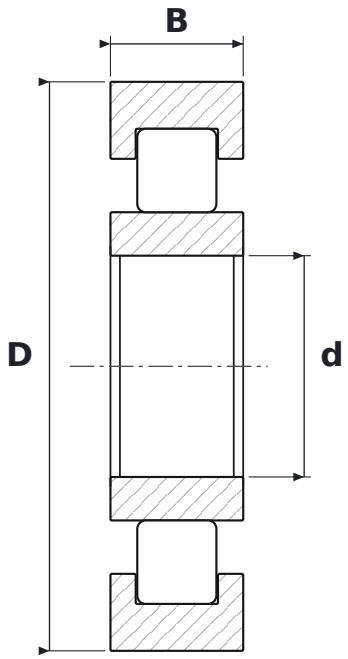

WYMIARY

d	średnica wewnętrzna	**70 mm**
D	średnica zewnętrzna	**180 mm**
B	szerokość	**42 mm**

CO ZNACZY OZNACZENIE NU414-M1-C3

M1	koszyk mosiężny masywny, dwuczęściowy, prowadzony na wałeczkach
C3	luz promieniowy zwiększony

PARAMETRY

Producent	**FAG**
Symbol producenta	**NU414-M1-C3**
Elementy toczne	**łożysko walcowe jednorzędowe**
Nośność dynamiczna C	**285 kN**
Nośność statyczna C0	**255 kN**