# Łożysko baryłkowe 23032-E1-XL-TVPB FAG

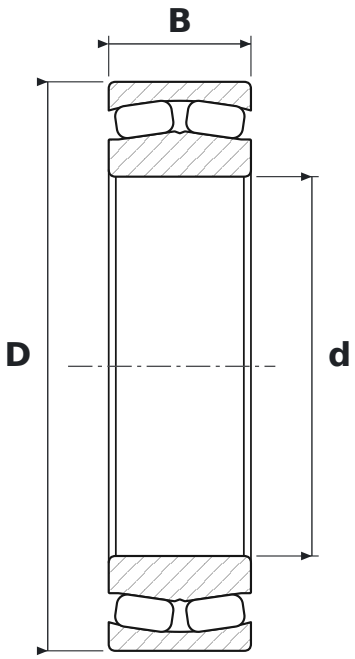


## WYMIARY

| | | |
|---|---|---|
| **d** | średnica wewnętrzna | **160 mm** |
| **D** | średnica zewnętrzna | **240 mm** |
| **B** | szerokość | **60 mm** |

## CO ZNACZY OZNACZENIE 23032-E1-XL-TVPB

| | |
|---|---|
| **E1** | wykonanie wzmocnione E1 (FAG) |
| **XL** | jakość X-life – mniejsza chropowatość i większa dokładność geometryczna bieżni, wyższa nośność i trwałość |
| **TVPB** | koszyk poliamidowy okienkowy, prowadzony na kulkach (FAG) |

## PARAMETRY

| | |
|---|---|
| Producent | **FAG** |
| Symbol producenta | **23032-E1-XL-TVPB** |
| Elementy toczne | **łożysko baryłkowe dwurzędowe** |