Łożysko walcowe N314 ECMC3 SKF

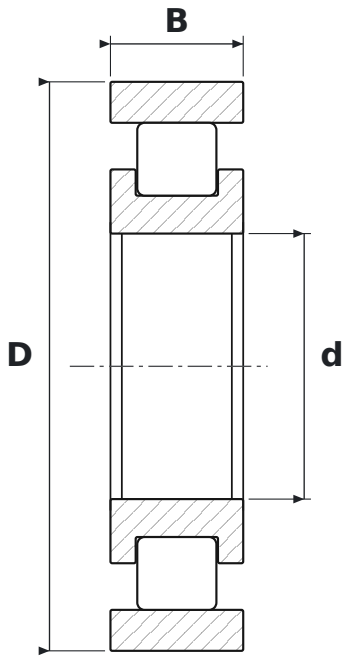

WYMIARY

d	średnica wewnętrzna	**70 mm**
D	średnica zewnętrzna	**150 mm**
B	szerokość	**35 mm**

CO ZNACZY OZNACZENIE N314 ECMC3

ECM	wykonanie EC, koszyk mosiężny (SKF)
C3	luz promieniowy zwiększony

PARAMETRY

Producent	**SKF**
Symbol producenta	**N314 ECMC3**
Elementy toczne	**łożysko walcowe jednorzędowe**