Łożysko walcowe NJ2206-EM1-C3 FAG

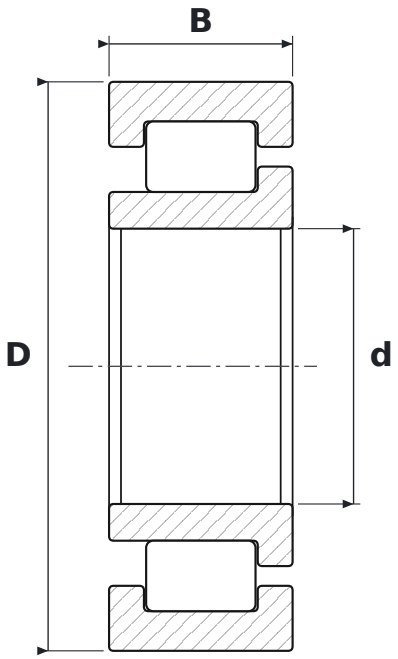

WYMIARY

d	średnica wewnętrzna	**30 mm**
D	średnica zewnętrzna	**62 mm**
B	szerokość	**20 mm**

CO ZNACZY OZNACZENIE NJ2206-EM1-C3

E	wykonanie wzmocnione, zwiększona nośność
M1	koszyk mosiężny masywny, dwuczęściowy, prowadzony na wałeczkach
C3	luz promieniowy zwiększony

PARAMETRY

Producent	**FAG**
Symbol producenta	**NJ2206-EM1-C3**
Elementy toczne	**łożysko walcowe jednorzędowe**