Deep groove ball bearing 6214-2Z/VA208 SKF

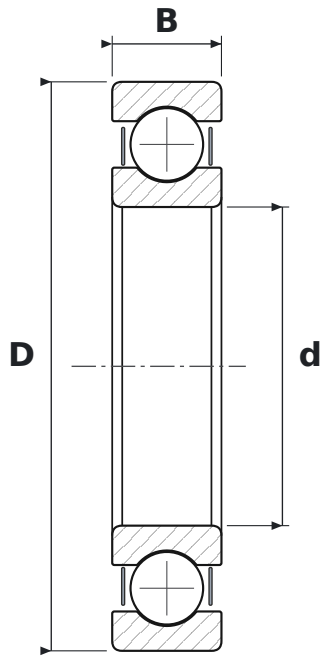

DIMENSIONS

d	bore diameter	**70 mm**
D	outside diameter	**125 mm**
B	width	**24 mm**

WHAT 6214-2Z/VA208 MEANS

62	łożysko kulkowe zwykłe (6), seria średnic 2 – lekka
2Z	steel shields, both sides
VA208	wykonanie do wysokich temperatur (do 350 °C): segmentowy koszyk z grafitu jako środek smarny, części fosforanowane, luz promieniowy wielokrotnie większy od C5, bez dosmarowywania, NSF H1

SPECIFICATIONS

Manufacturer	**SKF**
Manufacturer designation	**6214-2Z/VA208**
Rolling elements	**single-row ball bearing**
Basic dynamic load rating C	**63.7 kN**
Basic static load rating C0	**45 kN**