Łożysko walcowe NJ332-EM1 FAG

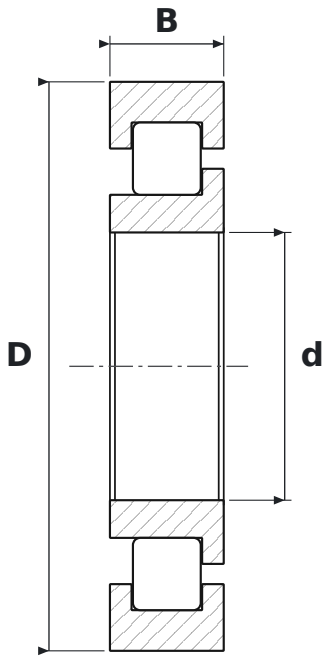

WYMIARY

d	średnica wewnętrzna	**160 mm**
D	średnica zewnętrzna	**340 mm**
B	szerokość	**68 mm**

CO ZNACZY OZNACZENIE NJ332-EM1

E	wykonanie wzmocnione, zwiększona nośność
M1	koszyk mosiężny masywny, dwuczęściowy, prowadzony na wałeczkach

PARAMETRY

Producent	**FAG**
Symbol producenta	**NJ332-EM1**
Elementy toczne	**łożysko walcowe jednorzędowe**
Nośność dynamiczna C	**865 kN**
Nośność statyczna C0	**1060 kN**