Łożysko kulkowe zwykłe 6314 C3 SKF

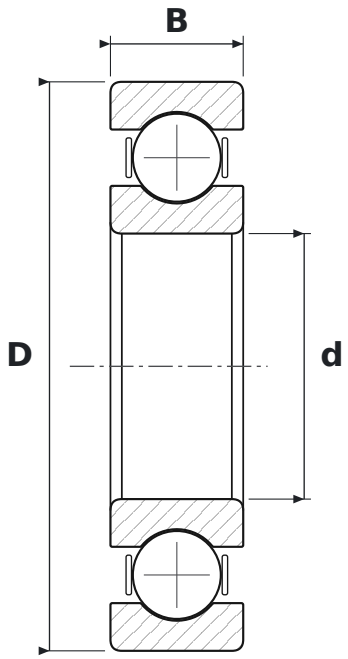

WYMIARY

d	średnica wewnętrzna	**70 mm**
D	średnica zewnętrzna	**150 mm**
B	szerokość	**35 mm**

CO ZNACZY OZNACZENIE 6314 C3

63	łożysko kulkowe zwykłe (6), seria średnic 3 – średnia
C3	luz promieniowy zwiększony

PARAMETRY

Producent	**SKF**
Symbol producenta	**6314 C3**
Elementy toczne	**łożysko kulkowe jednorzędowe**
Nośność dynamiczna C	**111 kN**
Nośność statyczna C0	**68 kN**