# Spherical roller bearing 22310 E SKF

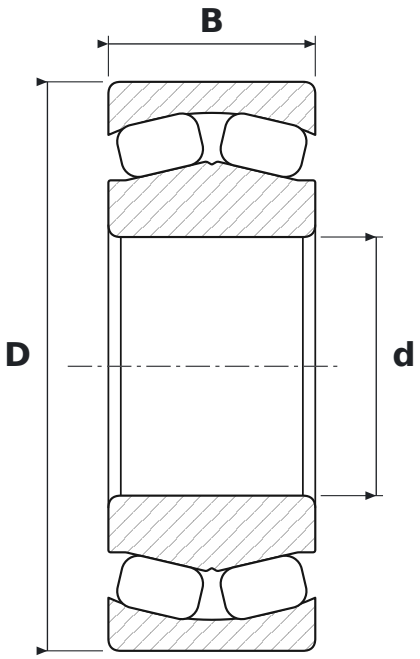


## DIMENSIONS

| | | |
|---|---|---|
| **d** | bore diameter | **50 mm** |
| **D** | outside diameter | **110 mm** |
| **B** | width | **40 mm** |

## SPECIFICATIONS

| | |
|---|---|
| Manufacturer | **SKF** |
| Manufacturer designation | **22310 E** |
| Rolling elements | **double-row spherical roller bearing** |
| E | **konstrukcja o zwiększonej nośności; w seriach 213, 222, 223: pierścień wewnętrzny bez obrzeży, dwa koszyki stalowe tłoczone, rowek i trzy otwory smarowe w pierścieniu zewnętrznym** |
| Seal | **open – no seals** |
| Radial internal clearance | **CN – normal** |