Łożysko kulkowe skośne 7206 BECBY SKF

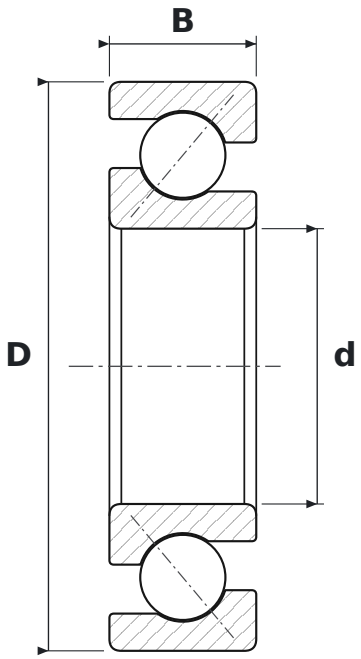

WYMIARY

d	średnica wewnętrzna	**30 mm**
D	średnica zewnętrzna	**62 mm**
B	szerokość	**16 mm**

CO ZNACZY OZNACZENIE 7206 BECBY

BE	kąt działania 40°, wykonanie wzmocnione
CB	łożysko do dowolnego zestawiania w pary; w układzie O lub X normalny luz osiowy (w łożysku dwurzędowym: kontrolowany luz osiowy)
Y	koszyk mosiężny tłoczony, prowadzony na kulkach

PARAMETRY

Producent	**SKF**
Symbol producenta	**7206 BECBY**
Elementy toczne	**łożysko kulkowe jednorzędowe**