Łożysko kulkowe zwykłe 626-2Z/LT SKF

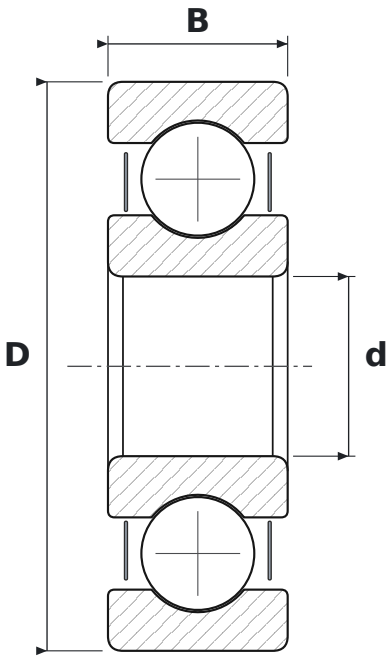

WYMIARY

d	średnica wewnętrzna	**6 mm**
D	średnica zewnętrzna	**19 mm**
B	szerokość	**6 mm**

CO ZNACZY OZNACZENIE 626-2Z/LT

2Z	blaszki ochronne, dwustronne
LT	smar niskotemperaturowy: mydło litowe, olej diestrowy, NLGI 2

PARAMETRY

Producent	**SKF**
Symbol producenta	**626-2Z/LT**
Elementy toczne	**łożysko kulkowe jednorzędowe**