Łożysko kulkowe zwykłe 6000 SKF

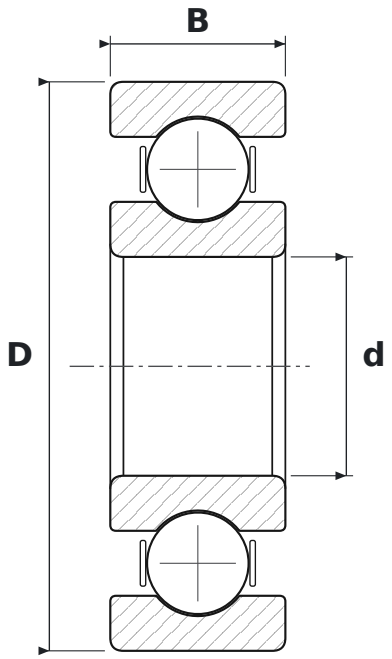

WYMIARY

d	średnica wewnętrzna	**10 mm**
D	średnica zewnętrzna	**26 mm**
B	szerokość	**8 mm**

PARAMETRY

Producent	**SKF**
Symbol producenta	**6000**
Elementy toczne	**łożysko kulkowe jednorzędowe**
Uszczelnienie	**otwarte – bez uszczelnień**
Luz promieniowy	**CN – normalny**
Nośność dynamiczna C	**4,75 kN**
Nośność statyczna C0	**1,96 kN**