Łożysko kulkowe zwykłe 61908-2ZC4 ZEN

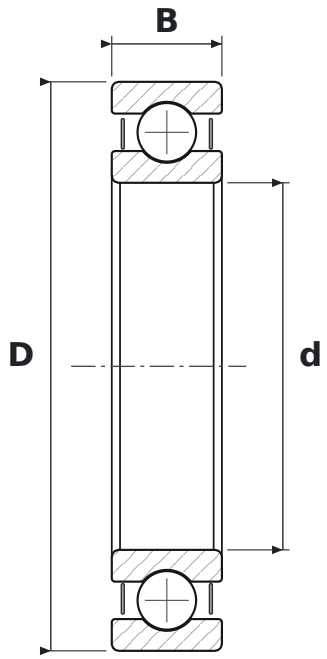

WYMIARY

d	średnica wewnętrzna	**40 mm**
D	średnica zewnętrzna	**62 mm**
B	szerokość	**12 mm**

CO ZNACZY OZNACZENIE 61908-2ZC4

619	łożysko kulkowe zwykłe (6), seria 19 – cienkościenna
2Z	blaszki ochronne, dwustronne
C4	luz promieniowy duży

PARAMETRY

Producent	**ZEN**
Symbol producenta	**61908-2ZC4**
Elementy toczne	**łożysko kulkowe jednorzędowe**