Łożysko walcowe NJ315 ECJC3 SKF

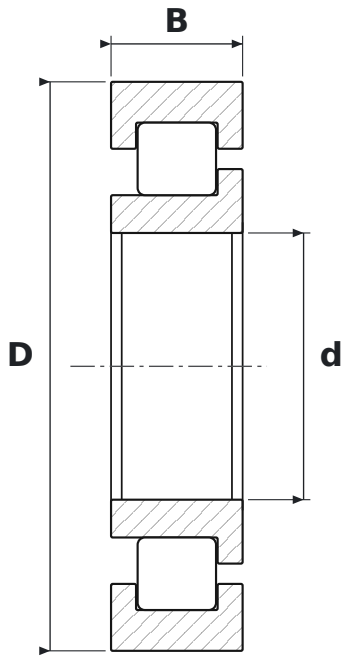

WYMIARY

d	średnica wewnętrzna	**75 mm**
D	średnica zewnętrzna	**160 mm**
B	szerokość	**37 mm**

CO ZNACZY OZNACZENIE NJ315 ECJC3

ECJ	wykonanie EC, koszyk stalowy tłoczony (SKF)
C3	luz promieniowy zwiększony

PARAMETRY

Producent	**SKF**
Symbol producenta	**NJ315 ECJC3**
Elementy toczne	**łożysko walcowe jednorzędowe**