Łożysko ślizgowe przegubowe GE100 AW ZEN

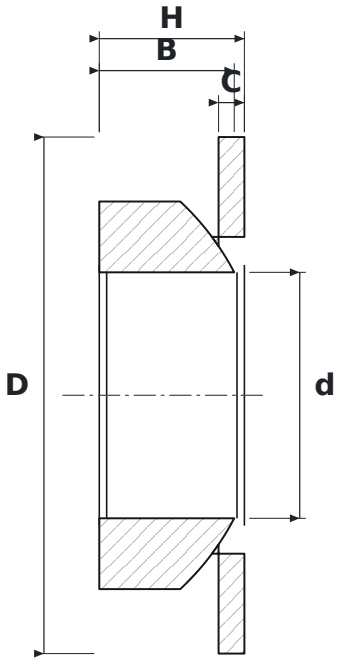

WYMIARY

d	średnica wewnętrzna	**100 mm**
D	średnica zewnętrzna	**210 mm**
H	wysokość	**59 mm**
B	szerokość pierścienia wewnętrznego (kuli)	**59 mm**
C	szerokość pierścienia zewnętrznego	**10,5 mm**

PARAMETRY

Producent	**ZEN**
Symbol producenta	**GE100 AW**
C – szerokość pierścienia zewnętrznego	**10,5 mm**
Elementy toczne	**łożysko ślizgowe (bez elementów tocznych)**
Uszczelnienie	**otwarte – bez uszczelnień**