Łożysko ślizgowe przegubowe GE35 AX ZEN

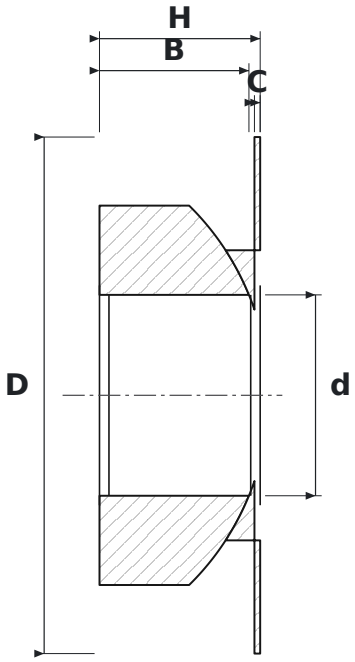

WYMIARY

d	średnica wewnętrzna	**35 mm**
D	średnica zewnętrzna	**90 mm**
H	wysokość	**28 mm**
B	szerokość pierścienia wewnętrznego (kuli)	**28 mm**
C	szerokość pierścienia zewnętrznego	**1 mm**

PARAMETRY

Producent	**ZEN**
Symbol producenta	**GE35 AX**
C – szerokość pierścienia zewnętrznego	**1 mm**
Elementy toczne	**łożysko ślizgowe (bez elementów tocznych)**
Cechy	**Rowek i otwory smarowe**