Łożysko kulkowe zwykłe 40TAU10F-2NSEGM NACHI

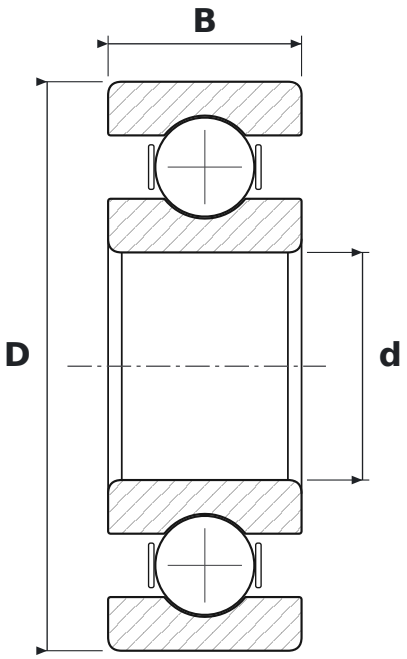

WYMIARY

d	średnica wewnętrzna	**40 mm**
D	średnica zewnętrzna	**100 mm**
B	szerokość	**34 mm**

PARAMETRY

Producent	**NACHI**
Symbol producenta	**40TAU10F-2NSEGM**
Elementy toczne	**łożysko kulkowe jednorzędowe**
Luz promieniowy	**CN – normalny**