Łożysko kulkowe zwykłe 50TAU11F-2NSEGM NACHI

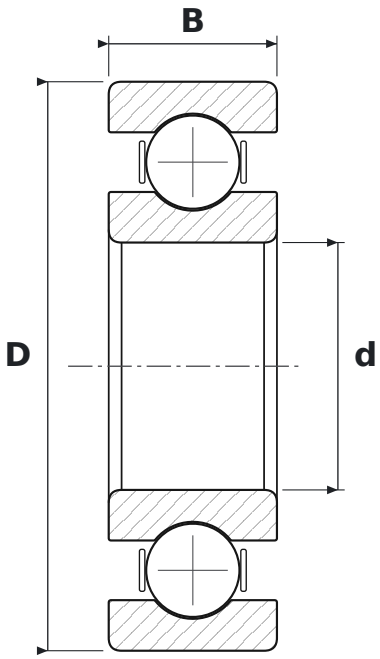

WYMIARY

d	średnica wewnętrzna	**50 mm**
D	średnica zewnętrzna	**115 mm**
B	szerokość	**34 mm**

PARAMETRY

Producent	**NACHI**
Symbol producenta	**50TAU11F-2NSEGM**
Elementy toczne	**łożysko kulkowe jednorzędowe**
Luz promieniowy	**CN – normalny**