Łożysko baryłkowe 24038-BE-XL-C3 FAG

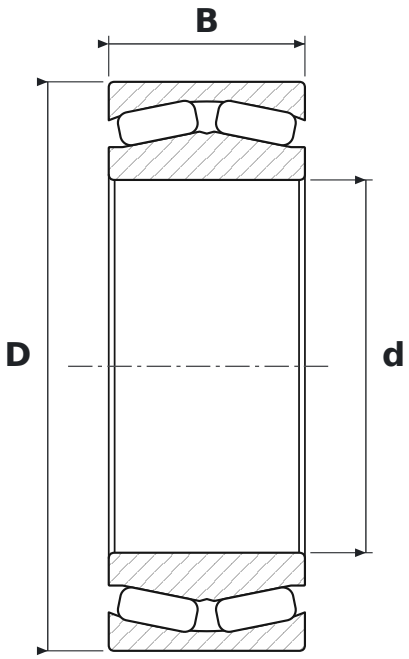

WYMIARY

d	średnica wewnętrzna	**190 mm**
D	średnica zewnętrzna	**290 mm**
B	szerokość	**100 mm**

CO ZNACZY OZNACZENIE 24038-BE-XL-C3

BE	kąt działania 40°, wykonanie wzmocnione
XL	jakość X-life – mniejsza chropowatość i większa dokładność geometryczna bieżni, wyższa nośność i trwałość
C3	luz promieniowy zwiększony

PARAMETRY

Producent	**FAG**
Symbol producenta	**24038-BE-XL-C3**
Elementy toczne	**łożysko baryłkowe dwurzędowe**